Características técnicas

Tipo cuerpo	LUG / Asiento Intercambiable
Características	Concéntrica y bidireccional
Gama de Fabricación	DN 25-1000
Norma de diseño	EN 593
Distancia entre caras	EN 558-1 Serie 20 ISO 5752 Serie 20 DIN 3202 T3 K1 API 609 Categoría A BS 5155 series 4-5 excepto DN350
Brida Superior	ISO 5211
Montaje entre Bridas	PN 10/PN 16/ANSI clase 150
Identificación	EN 19
Presión de trabajo estándar	16 bar DN 025-150 10 bar DN 200-1000 (16 bar opcional) 25 bar DN 025-0300 serie especial
Temperatura de utilización	-40ºC a 210ºC según materiales
Prueba de estanqueidad	EN 12266 / ISO 5208 Rate A
Observaciones	Directiva de equipos a presión
Opciones	ATEX (II 2GD) 2014/34/EU Asiento vulcanizado

Descripción general

La válvula Tipo LUG(w) ha sido diseñada para aplicaciones industriales en general y sustituye con ventaja económica a las válvulas de doble brida o su alternativa para pequeños diámetros. Ofrece considerables ventajas en montajes donde se exige un aislamiento temporal de línea, como son salidas de bomba, tanques, costados de buque, etc. Constituye una solución eficaz y fiable para condiciones difíciles de trabajo, como pueden ser: construcción naval, plantas de tratamiento de aguas, calefacción, refrigeración, vacío, gas, etc.

Aplicaciones

- Tratamiento y distribución de agua
- Sistemas de refrigeración
- Protección contra incendios
- Calefacción
- Construcción naval
- Distribución de gas

Hojas técnicas y planos dimensionales

LUG(w)-001-DT	Dimensiones generales
LUG(w)-002-DT	Dimensiones actuador manual
LUG(w)-003-DT	Dimensiones actuador neumático
LUG(w)-004-DT	Dimensiones actuador eléctrico Bernard
LUG(w)-005-DT	Dimensiones actuador eléctrico AUMA
LUG(w)-006-DT	Bridas de montaje
LUG(w)-007-DT	Tornillería de montaje
LUG(w)-0010-DT	Despiece de materiales DN 025-200
LUG(w)-0011-DT	Despiece de materiales DN 250-500
LUG(w)-0012-DT	Despiece de materiales DN 600-1000

Los datos de este catalogo pueden ser modificados sin previo aviso.
Esta información técnica es propiedad de SIGEVAL S.A. y no puede ser usada o copiada sin consentimiento explicito de la firma.

VALVULA DE MARIPOSA "LUG(W)" / *BUTTERFLY VALVE "LUG(W)"*
DIMENSIONES GENERALES / *GENERAL DIMENSIONS*

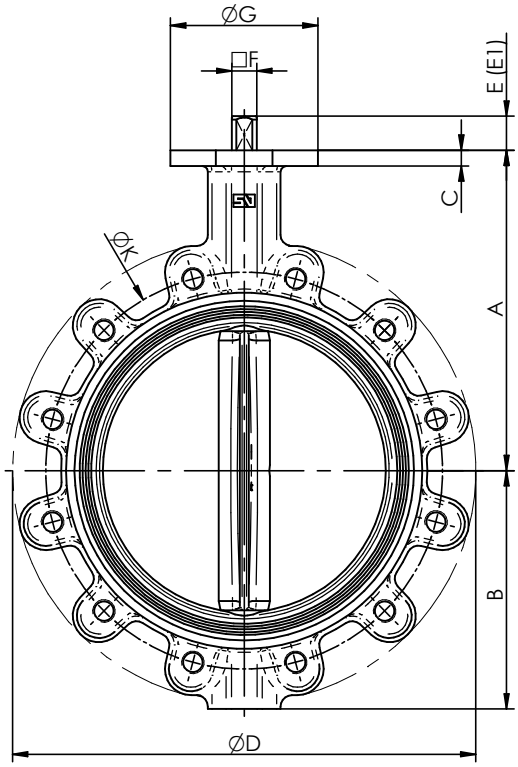

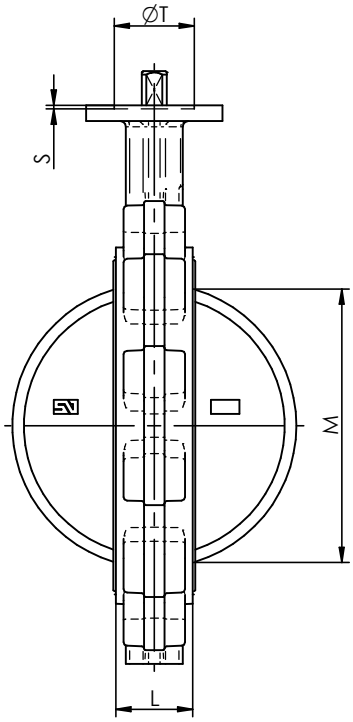

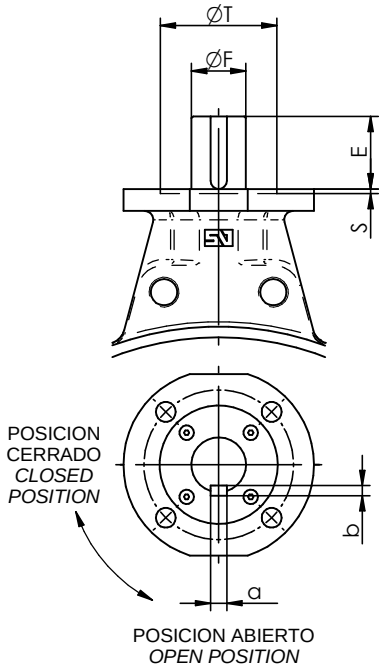

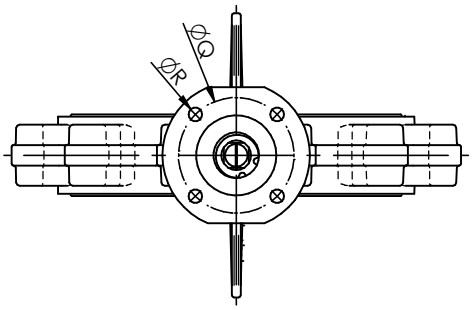

DN 25/500

DN 600/1000

E1 - EJE CORTO OPCIONAL BAJO PEDIDO
E1 - SHORT SHAFT ON REQUEST

DIMENSIONES GENERALES / *GENERAL DIMENSIONS*																**BRIDA** / *TOP FLANGE*					
DN		**A**	**B**	**C**	**D**	**E**	**E1**	**F**	**G**	**K**			**L**	**M**	**Kg**	**ISO**	**Q**	**R**	**S**	**T**	**a x b**
										PN10	**PN16**	**Cl.150**									
25	**1”**	103	50	8	130	30	16	11	90	85	85	79.4	33	14	1.9	F-07	70	4x9			
32	**1¼”**	103	50	8	130	30	16	11	90	100	100	88.9	33	14	1.9	F-07	70	4x9			
40	**1½”**	110	54	10	140	30	16	11	90	110	110	98.4	33	26	2.0	F-07	70	4x9			
50	**2”**	120	59	10	156	30	16	11	90	125	125	120.6	43	29	2.9	F-07	70	4x9			
65	**2½”**	135	66	10	175	30	16	11	90	145	145	139.7	46	46	3.3	F-07	70	4x9			
80	**3”**	141	91	10	194	30	16	11	90	160	160		46	65	4.8	F-07	70	4x9			
					185							152.4			3.5						
100	**4”**	165	105	10	224	30	16	11	90	180	180	190.5	52	90	6.3	F-07	70	4x9			
125	**5”**	180	125	12	267	33	18	14	90	210	210	215.9	56	112	9.8	F-07	70	4x9			
150	**6”**	193	136	12	292	33	18	14	90	240	240	241.3	56	139	10.6	F-07	70	4x9			
200	**8”**	225	156	12	334	33	18	17	90	295		298.5	60	191	13.4	F-07	70	4x9			
			171		352						295				17.5						
250	**10”**	283	210	14	409	30	23	22	130	350	355	361.9	68	241	26.4	F-10	102	4x12	3	70	
300	**12”**	308	240	14	480	30	23	22	130	400	410	431.8	78	290	39.6	F-10	102	4x12	3	70	
350	**14”**	339	263	18	522	31		22	160	460	470		78	338	56.1	F-10	102	4x12	3	70	
					522							476.2			56.0						
400	**16”**	380	308	18	595	31		27	160	515	525	539.7	102	387	74.9	F-12	125	4x14	4	85	
450	**18”**	381	340	20	633	38		36	190	565	585		114	434	103	F-14	140	4x18	4	100	
					638							577.8			94.6						
500	**20”**	433	380	20	717	38		36	210	620	650	635.0	127	478	158	F-14	140	4x18	4	100	
600	**24”**	494	440	24	833	80		60	210	725	770	749.3	154	570	220	F-16	165	4x22	5	130	18x11
700	**28”**	560	485	25	904	106		65	300	840	840		165	660	293	F-25	254	8x18	5	200	18x11
					924							863.5			312						
750	**30”**	590	530	25	964	106		80	300	900	900		190	705	373	F-25	254	8x18	5	200	22x14
					979							914.4			392						
800	**32”**	630	565	27	1020	106		80	300	950	950		190	763	432	F-25	254	8x18	5	200	22x14
900	**36”**	695	610	32	1120	110		80	350	1050	1050		203	866	539	F-25	254	8x18	5	200	22x14
1000	**40”**	770	675	32	1246	110		80	350	1160	1170		216	966	690	F-25	254	8x18	5	200	22x14

VALVULA DE MARIPOSA "LUG(W)" / *BUTTERFLY VALVE "LUG(W)"*
ACTUADOR MANUAL / *MANUAL ACTUATOR*

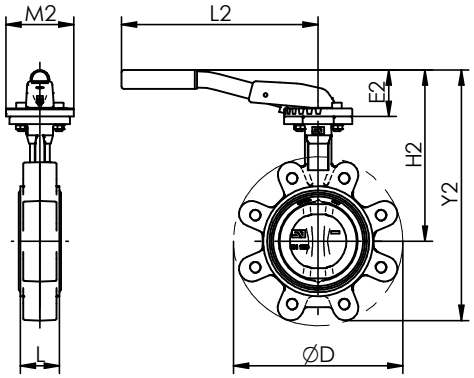

"MN"

DN		D	L	P.N. Bar	MN					
					E2	H2	Y2	L2	M2	Kg
25	**1”**	130	33	10-16	49	151.5	202	220	90	2.3
32	**1¼”**	130	33	10-16	49	151.5	202	220	90	2.3
40	**1½”**	140	33	10-16	49	159	213	220	90	2.5
50	**2”**	156	43	10-16	49	169	230	220	90	3.3
65	**2½”**	175	46	10-16	49	184	252	220	90	3.7
80	**3”**	194	46	10-16	60	201	294	260	90	5.3
100	**4”**	224	52	10-16	60	225	330	260	90	6.8
125	**5”**	267	56	10-16	75	255	381	315	90	10.4
150	**6”**	292	56	10-16	75	268	405	315	90	11.2
200	**8”**	334	60	10	75	300	476	315	90	14.0
		352		16			471			18.1

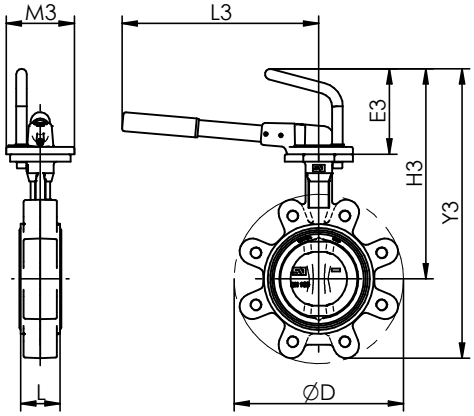

"MR"

DN		D	L	P.N. Bar	MR					
					E3	H3	Y3	L3	M3	Kg
25	**1”**	130	33	10-16	113	215.5	266	260	90	2.5
32	**1¼”**	130	33	10-16	113	215.5	266	260	90	2.5
40	**1½”**	140	33	10-16	113	223	277	260	90	2.7
50	**2”**	156	43	10-16	113	233	292	260	90	3.5
65	**2½”**	175	46	10-16	113	248	314	260	90	3.9
80	**3”**	194	46	10-16	113	254	345	260	90	5.4
100	**4”**	224	52	10-16	113	278	383	260	90	7.0
125	**5”**	267	56	10-16	113	293	416	310	90	10.5
150	**6”**	292	56	10-16	113	306	422	310	90	11.3
200	**8”**	334	60	10	113	338	493	310	90	14.1
		352		16			508			18.2
250	**10”**	408	68	10-16	121	403	613	500	130	28.1
300	**12”**	480	78	10-16	121	429	669	500	130	41.4

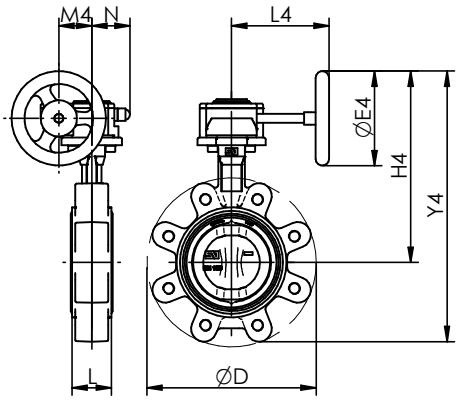

"MDV"

DN		D	L	P.N. Bar	MDV							
					REF	E4	H4	Y4	L4	M4	N	Kg
25	**1”**	130	33	10-16	0/X-21	125	190	241	129	43.5	50.5	3.1
32	**1¼”**	130	33	10-16	0/X-21	125	190	241	129	43.5	50.5	3.1
40	**1½”**	140	33	10-16	0/X-21	125	198	252	129	43.5	50.5	3.3
50	**2”**	156	43	10-16	0/X-21	125	208	267	129	43.5	50.5	4.2
65	**2½”**	175	46	10-16	0/X-21	125	223	289	129	43.5	50.5	4.6
80	**3”**	194	46	10-16	0/X-21	125	229	320	129	43.5	50.5	6.0
100	**4”**	224	52	10-16	0/X-21	125	253	358	129	43.5	50.5	7.6
125	**5”**	267	56	10-16	1/X-21	160	286	410	135	43.5	50.5	11.3
150	**6”**	292	56	10-16	1/X-21	160	298	435	135	43.5	50.5	12.0
200	**8”**	334	60	10	1A/X-41	200	355	511	152	52.5	59	16.0
		352		16				526				20.1
250	**10”**	408	68	10-16	2/X-61	250	442	652	222	61.2	70.5	29.8
300	**12”**	480	78	10-16	2/X-61	250	468	708	222	61.2	70.5	43.1
350	**14”**	522	78	10-16	2/X-61	250	498	762	222	61.2	70.5	59.5
400	**16”**	595	102	10-16	2A/Q-800	300	572	880	277	68.8	72.5	84.0
450	**18”**	633	114	10-16	3/Q-2000	400	630	970	321	96.5	91.5	122
500	**20”**	717	127	10-16	3/Q-2000	400	682	1062	321	96.5	91.5	177
600	**24”**	833	154	10-16	4/Q-4000	500	798	1239	408	138	140	255
700	**28”**	904	165	10	4/Q-4000	500	864	1350	408	138	140	329
				16	5/Q-6500	600	914	1400	456	138	140	333
750	**30”**	964	190	10-16	5/Q-6500	600	944	1474	456	138	140	415
800	**32”**	1020	190	10	5/Q-6500	600	984	1550	456	138	140	474
				16	6/Q-12000	700	1044	1608	510	180	156	487
900	**36”**	1120	203	10-16	6/Q-12000	700	1108	1718	510	180	156	601
1000	**40”**	1246	216	10-16	7/Q-16000	700	1184	1858	579	180	156	758

VALVULA DE MARIPOSA "LUG(W)" / *BUTTERFLY VALVE "LUG(W)"*
ACTUADOR NEUMATICO / *PNEUMATIC ACTUATOR*

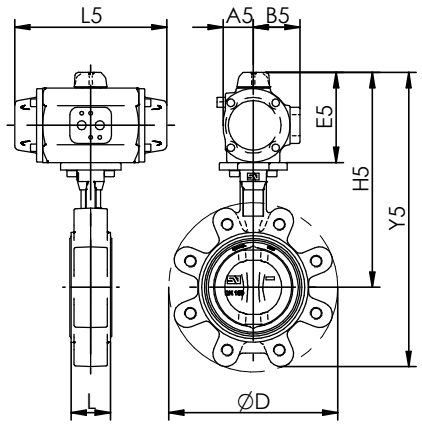

D.E. - D.A.

DN		D	L	P.N. Bar	DOBLE EFECTO - *DOUBLE ACTING*							
					REF	A5	B5	E5	H1	Y5	L5	Kg5
25	1”	130	33	10-16	PA00	32	52	121	223	273	153	3.4
32	1¼”	130	33	10-16	PA00	32	52	121	223	273	153	3.4
40	1½”	140	33	10-16	PA00	32	52	121	231	284	153	3.6
50	2”	155	43	10-16	PA00	32	52	121	241	300	153	4.5
65	2½”	175	46	10-16	PA05	40	62	119	254	320	201	5.9
80	3”	194	46	10-16	PA05	40	62	119	260	351	201	7.4
100	4”	224	52	10	PA05	40	62	119	284	389	201	9.0
				16	PA10	41	63	123	288	393	225	9.5
125	5”	267	56	10	PA10	41	63	123	303	428	225	12.9
				16	PA15	49	71	139	319	443	265	14.0
150	6”	292	56	10	PA15	49	71	139	332	468	265	14.8
				16	PA20	52	75	147	340	476	310	16.2
200	8”	334	60	10	PA20	52	75	147	372	527	310	19.1
		352		16	PA25	64	89	175	400	570	358	26.9
250	10”	408	68	10	PA25	64	89	175	457	667	358	35.8
				16	PA30	72	97	191	474	684	428	37.6
300	12”	480	78	10-16	PA30	72	97	191	499	739	428	51.4
350	14”	522	78	10-16	P40	106	120	272	611	874	444	74
400	16”	595	102	10	P40	106	120	272	652	960	444	93
				16	PA50	127	142	379	759	1067	694	114
450	18”	633	114	10-16	PA50	127	142	309	690	1030	694	139
500	20”	717	127	10	PA50	127	142	309	742	1122	694	193
				16	PA60	159	172	368	801	1181	690	206
600	24”	833	154	10	PA60	159	172	368	862	1302	690	276
				16	PA70	186	216	428	922	1362	743	295
700	28”	904	165	10	PA70	186	216	453	1013	1498	743	384

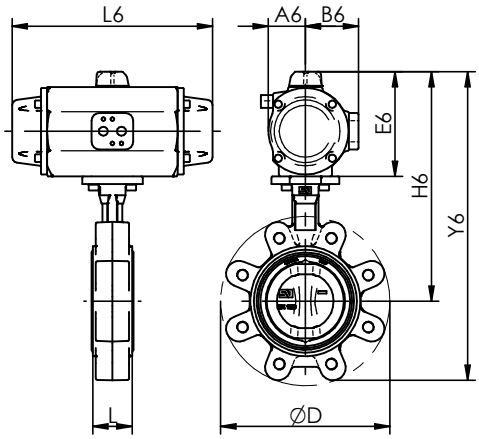

S.E - S.R.

DN		D	L	P.N. Bar	SIMPLE EFECTO – *SPRING RETURN*							
					REF	A6	B6	E6	H6	Y6	L6	Kg6
25	1”	130	33	10	PA00S	32	52	121	223	273	153	3.6
				16	PA05S	40	62	119	222	272	201	4.9
32	1¼”	130	33	10	PA00S	32	52	121	223	273	153	3.6
				16	PA05S	40	62	119	222	272	201	4.9
40	1½”	140	33	10	PA00S	32	52	121	231	284	153	3.8
				16	PA05S	40	62	119	229	283	201	5.1
50	2”	155	43	10	PA00S	32	52	121	241	300	153	4.7
				16	PA05S	40	62	119	239	298	201	5.9
65	2½”	175	46	10	PA05S	40	62	119	254	320	201	6.3
				16	PA10S	41	63	123	258	324	225	6.8
80	3”	194	46	10	PA10S	41	63	123	264	355	225	8.3
				16	PA15S	49	71	139	280	370	265	9.8
100	4”	224	52	10	PA15S	49	71	139	304	408	265	11.5
				16	PA20S	52	75	147	312	417	310	13.0
125	5”	267	56	10	PA20S	52	75	147	327	452	310	16.5
				16	PA25S	64	89	175	355	480	358	21.2
150	6”	292	56	10	PA25S	64	89	175	368	504	358	22.0
				16	PA30S	72	97	191	384	521	428	26.0
200	8”	334	60	10	PA30S	72	97	191	416	572	428	28.8
		352		16						587		32.8
250	10”	408	68	10-16	P40S	106	120	272	555	765	598	63.0
300	12”	480	78	10-16	P40S	106	120	272	580	820	598	76.2
350	14”	522	78	10	P40S	106	120	272	611	874	598	92.7
				16	PA50S	127	142	309	648	911	694	108
400	16”	595	102	10	PA50S	127	142	379	759	1067	694	132
				16	PA60S	159	172	458	838	1146	690	162
450	18”	633	114	10	PA60S	159	172	438	819	1159	690	190
				16	PA70S	186	216	498	878	1218	742	264
500	20”	717	127	10	PA70S	186	216	498	930	1311	742	279

VALVULA DE MARIPOSA "LUG(W)" / *BUTTERFLY VALVE "LUG(W)"*
ACTUADOR ELECTRICO BERNARD / *ELECTRIC ACTUATOR*

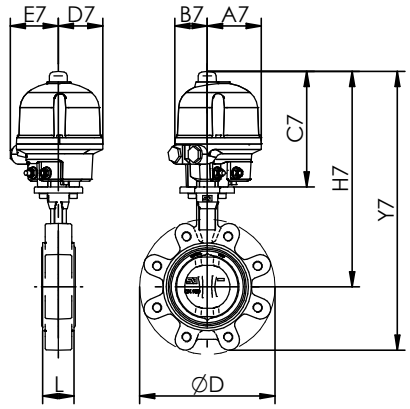

AQ L

DN		D	L	P.N. Bar	MOTOR AQ L								
					REF	A7	B7	C7	D7	E7	H7	Y7	Kg7
25	**1”**	130	33	10-16	AQ3L	60	83	191	67	85	294	344	4.5
32	**1¼”**	130	33	10-16	AQ3L	60	83	191	67	85	294	344	4.5
40	**1½”**	140	33	10-16	AQ3L	60	83	191	67	85	301	355	4.7
50	**2”**	156	43	10-16	AQ3L	60	83	191	67	85	311	370	5.5
65	**2½”**	175	46	10-16	AQ7L	89	54	191	73	80	326	393	6.9
80	**3”**	194	46	10-16	AQ7L	89	54	191	73	80	332	432	8.3
100	**4”**	224	52	10-16	AQ7L	89	54	191	73	80	356	461	9.9

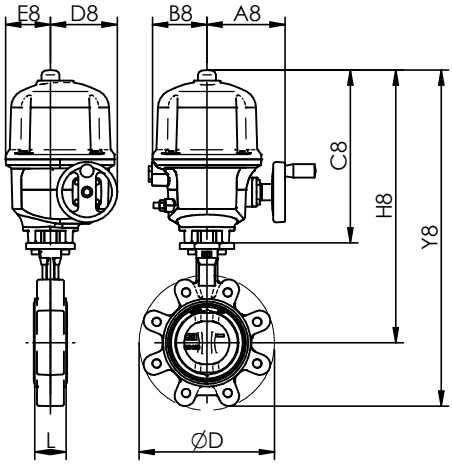

AQ

DN		D	L	P.N. Bar	MOTOR AQ								
					REF	A8	B8	C8	D8	E8	H8	Y8	Kg8
25	**1”**	130	33	10-16	AQ5	129	96	286	110	74	388	439	11.9
32	**1¼”**	130	33	10-16	AQ5	129	96	286	110	74	388	439	11.9
40	**1½”**	140	33	10-16	AQ5	129	96	286	110	74	396	450	12.1
50	**2”**	156	43	10-16	AQ5	129	96	286	110	74	406	465	13.0
65	**2½”**	175	46	10-16	AQ5	129	96	286	110	74	421	487	13.4
80	**3”**	194	46	10-16	AQ5	129	96	286	110	74	427	518	14.8
100	**4”**	224	52	10-16	AQ5	129	96	286	110	74	451	556	16.4
125	**5”**	267	56	10	AQ10	129	96	286	110	74	466	591	19.8
				16	AQ15	129	96	286	110	74	466	591	19.8
150	**6”**	292	56	10-16	AQ15	129	96	286	110	74	479	615	20.6
200	**8”**	334	60	10	AQ15	129	96	286	110	74	511	666	23.5
		352		16	AQ25	199	117	318	138	86	543	714	30.6
250	**10”**	408	68	10-16	AQ50	230	117	328	174	86	610	820	41.5
300	**12”**	480	78	10-16	AQ50	230	117	328	174	86	636	876	54.8
350	**14”**	522	78	10	AQ50	230	117	328	174	86	667	930	71.3

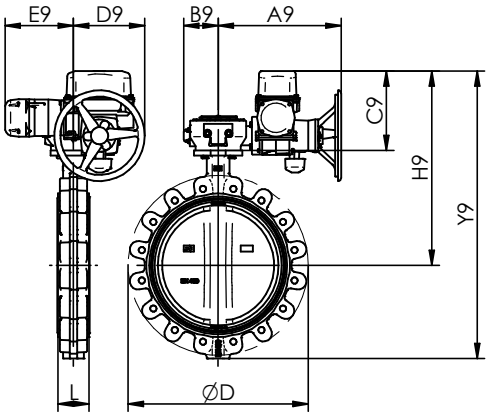

EZ

DN		D	L	P.N. Bar	MOTOR EZ								
					REF	A9	B9	C9	D9	E9	H9	Y9	Kg9
350	**14”**	522	78	16	EZ100	407	114	332	236	226	670	934	105
400	**16”**	595	102	10-16	EZ100	407	114	262	236	226	642	950	122
450	**18”**	633	114	10-16	EZ250	476	188	284	333	129	664	1004	166
500	**20”**	717	127	10-16	EZ250	476	188	284	333	129	716	1096	222
600	**24”**	833	154	10-16	EZ400	510	154	284	288	174	778	1218	284
700	**28”**	904	165	10-16	EZ1000	596	184	303	332	152	863	1349	386
750	**30”**	964	190	10-16	EZ1000	596	184	303	332	152	893	1423	466
800	**32”**	1020	190	10-16	EZ1000	596	184	303	332	152	933	1498	518
900	**36”**	1120	190	10	EZ1000	596	184	303	332	152	998	1608	632

VALVULA DE MARIPOSA "LUG(W)" / *BUTTERFLY VALVE "LUG(W)"*
ACTUADOR ELECTRICO AUMA / *ELECTRIC ACTUATOR AUMA*

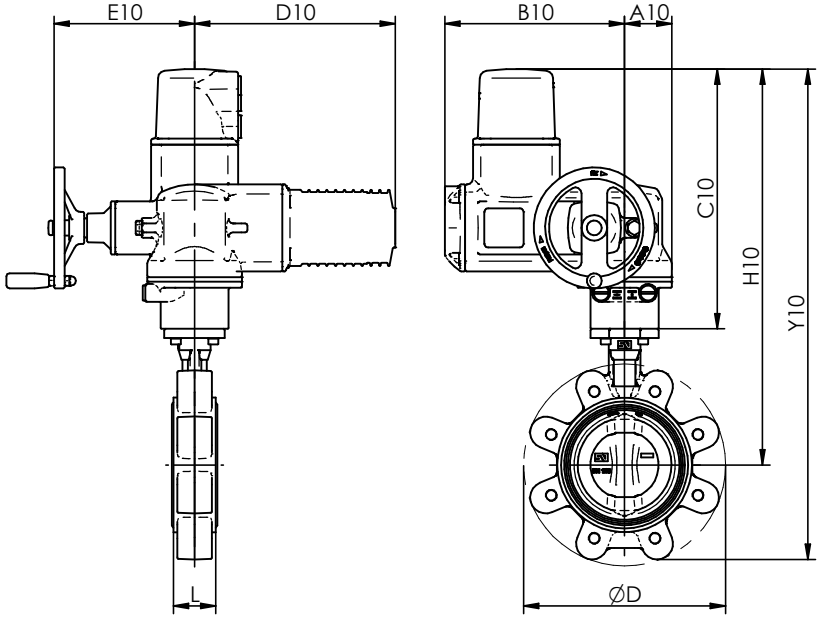

DN		D	L	P.N. Bar	AUMA								
					REF	A10	B10	C10	D10	E10	H10	Y10	Kg10
25	**1”**	130	33	10-16	SQ 05.2	62	238	344	266	186	446	496	22.9
32	**1¼”**	130	33	10-16	SQ 05.2	62	238	344	266	186	446	496	22.9
40	**1½”**	140	33	10-16	SQ 05.2	62	238	344	266	186	454	507	23.1
50	**2”**	156	43	10-16	SQ 05.2	62	238	344	266	186	464	523	24.0
65	**2½”**	175	46	10-16	SQ 05.2	62	238	344	266	186	478	545	24.4
80	**3”**	194	46	10-16	SQ 05.2	62	238	344	266	186	484	575	25.8
100	**4”**	224	52	10-16	SQ 05.2	62	238	344	266	186	509	613	27.4
125	**5”**	267	56	10-16	SQ 05.2	62	238	344	266	186	524	648	30.8
150	**6”**	292	56	10-16	SQ 05.2	62	238	344	266	186	536	673	31.6
200	**8”**	334	60	10	SQ 07.2	62	238	344	266	186	568	724	34.5
		352		16	SQ 07.2	62	238	344	266	186	568	739	38.6
250	**10”**	408	68	10-16	SQ 10.2	80	248	361	266	191	644	854	52.5
300	**12”**	480	78	10-16	SQ 10.2	80	248	361	266	191	669	909	65.8
350	**14”**	522	78	10	SQ 10.2	80	248	361	266	191	700	962	82.3
				16	SQ 12.2	105	248	385	266	191	724	986	90.4
400	**16”**	595	102	10-16	SQ 12.2	105	248	385	266	191	765	1073	110
450	**18”**	633	114	10-16	SQ 14.2	112	255	447	265	216	828	1168	145
500	**20”**	717	127	10-16	SQ 14.2	112	255	447	265	216	880	1260	201
600	**24”**	833	154	10-16	GS100.3/VZ4.3/SA07.6	547	189	313	164	287	807	1247	281
700	**28”**	904	165	10-16	GS125.3/VZ4.3/SA10.2	554	194	323	158	316	883	1368	364
750	**30”**	964	190	10-16	GS125.3/VZ4.3/SA10.2	554	194	323	158	316	913	1443	444
800	**32”**	1020	190	10	GS125.3/VZ4.3/SA10.2	554	194	323	158	316	953	1518	503
				16	GS160.3/GZ160.3(8:1)/SA10.2	630	290	323	165	351	953	1518	544
900	**36”**	1120	203	10	GS160.3/GZ160.3(8:1)/SA07.6	628	290	313	165	346	1008	1618	653
				16	GS160.3/GZ160.3(8:1)/SA10.2	630	290	323	165	351	1018	1628	649
1000	**40”**	1246	216	10	GS160.3/GZ160.3(8:1)/SA10.2	630	290	323	165	351	1093	1768	809
				16	GS200.3/GZ200.3(8:1)/SA10.2	715	366	338	208	391	1108	1783	868

VALVULA DE MARIPOSA "LUG(W)" / *BUTTERFLY VALVE "LUG(W)"*
BRIDAS DE MONTAJE / *ASSEMBLY FLANGES*

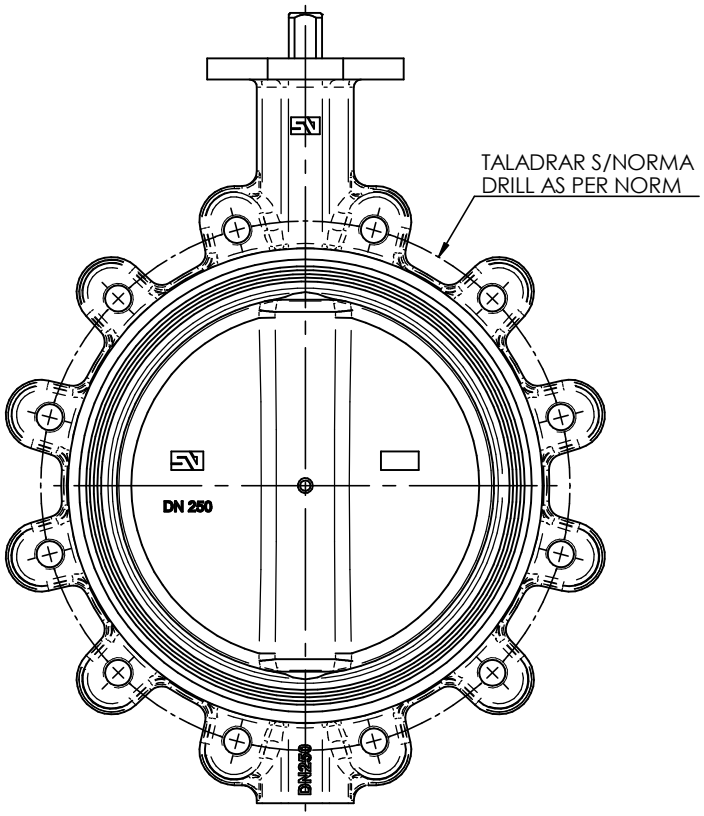

X ESTANDARD / *STANDARD*
O BAJO DEMANDA / *ON REQUEST*
-- NO POSIBLE / *NOT POSSIBLE*

POSIBILIDADES DE MONTAJE S/NORMAS DE BRIDAS
POSSIBILITIES ASSEMBLY ACCORDING NORMS OF FLANGES

DN		PN.6	PN.10	PN.16	PN.20	ANSI 150 Lbs	AWWA C207	ASME B16.47a-150	ASME B16.47a-300	ASME B16.47b-150	ASME B16.47b-300	BS, D	BS, E	JIS 5k	JIS 10k	JIS 16k	AS 2129 E
25	1”	X	X	X	X	X						X	X	X	X	X	X
32	1¼”	X	X	X	X	X						X	X	X	X	X	X
40	1½”	X	X	X	X	X						X	X	X	X	X	X
50	2”	X	X	X	X	X						X	X	--	X	O	X
65	2½”	X	X	X	X	X						X	X	X	X	O	X
80	3”	X	X	X	X	X						X	X	X	X	X	X
100	4”	O	X	X	X	X	X					O	X	X	X	X	X
125	5”	X	X	X	X	X	X					X	X	X	X	X	X
150	6”	X	X	X	X	X	X					X	X	X	X	O	X
200	8”	X	X	X	X	X	X					X	X	X	X	X	X
250	10”	X	X	X	X	X	X					O	X	X	X	O	X
300	12”	X	X	X	X	X	X					X	X	X	O	O	X
350	14”	X	X	X	X	X	X					X	X	O	X	X	X
400	16”	X	X	X	X	X	X					O	O	X	X	X	O
450	18”	X	X	X	X	X	X					O	X	X	X	O	X
500	20”	O	X	X	X	X	X					O	O	X	X	X	O
600	24”	O	X	X	X	X	X					O	O	X	O	O	O
700	28”	--	X	X		--	--	--	--	--	--			X	X	--	--
750	30”	X	X	X		X	X	X	--	--	--	--	--	X	X	--	--
800	32”	O	X	X		--	--	--	--	--	--			O	--	--	--
900	36”	--	X	X		--	--	--	--	--	--	--	--	--	X	--	--
1000	40”	O	X	X		--	--	--	--	--	--			O	X	--	--

VALVULA DE MARIPOSA "LUG(W)" / *BUTTERFLY VALVE "LUG(W)"*
TORNILLERIA DE MONTAJE / *ASSEMBLYING SCREWING*

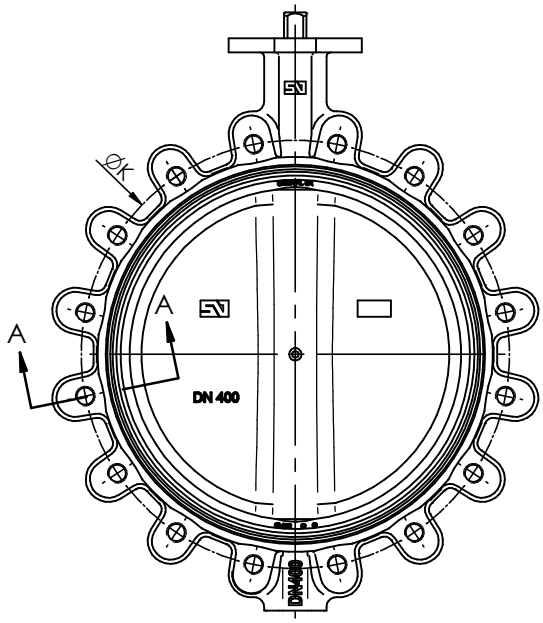

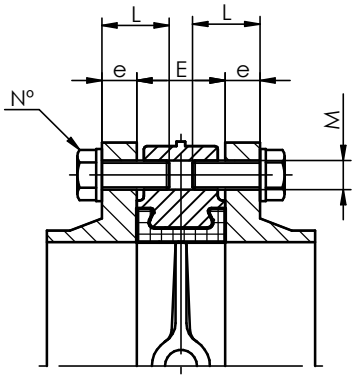

"A-A"
TORNILLO / *SCREW*

LOS TALADROS ROSCADOS PARA EL MONTAJE ENTRE BRIDAS SERÁN:
- ROSCA METRICA PARA NORMAS PN.
- ROSCA UNC PARA NORMAS ANSI 150.

OTRO TIPO DE ROSCAS BAJO DEMANDA.

THREADED HOLES FOR THE ASSEMBLY BETWEEN FLANGES WILL BE:
- *METRIC THREAD STANDARDS FOR PN. NORMS.*
- *UNC THREAD STANDARDS FOR ANSI 150 NORMS.*

OTHER THREAD ON REQUEST.

DN		E	PN.10					PN.16					ANSI 150 Lbs / PN.20				
			K	e	M	L	Nº	K	e	M	L	Nº	K	e	M		L	Nº
25	**1”**	33	85	16	M12	30	8	85	16	M12	30	8	79.4	14.3	1/2”	M14	30	8
32	**1¼”**	33	100	16	M16	30	8	100	16	M16	30	8	88.9	17.5	1/2"	M14	30	8
40	**1½”**	33	110	16	M16	30	8	110	16	M16	30	8	98.4	17.5	1/2"	M14	30	8
50	**2”**	43	125	18	M16	35	8	125	18	M16	35	8	120.6	19	5/8"	M16	35	8
65	**2½”**	46	145	18	M16	40	8	145	18	M16	40	8	139.7	22.2	5/8"	M16	45	8
80	**3”**	46	160	20	M16	40	16	160	20	M16	40	16	152.4	23.8	5/8"	M16	45	8
100	**4”**	52	180	20	M16	45	16	180	20	M16	45	16	190.5	23.8	5/8"	M16	45	16
125	**5”**	56	210	22	M16	50	16	210	22	M16	50	16	215.9	23.8	3/4"	M20	50	16
150	**6”**	56	240	22	M20	50	16	240	22	M20	50	16	241.3	25.4	3/4"	M20	50	16
200	**8”**	60	295	24	M20	50	16	295	24	M20	50	24	298.5	28.6	3/4"	M20	55	16
250	**10”**	68	350	26	M20	60	24	355	26	M24	60	24	361.9	30.2	7/8"	M24	60	24
300	**12”**	78	400	26	M20	65	24	410	28	M24	65	24	431.8	31.7	7/8"	M24	70	24
350	**14”**	78	460	26	M20	65	32	470	30	M24	65	32	476.2	34.9	1"	M27	70	24
400	**16”**	102	515	26	M24	75	32	525	32	M27	80	32	539.7	36.5	1"	M27	85	32
450	**18”**	114	565	26	M24	75	32	585	32	M27	80	32	577.8	39.5	1.1/8"	M30	85	32
					M24	60	8			M27	60	8						
500	**20”**	127	620	28	M24	90	40	650	34	M30	65	40	635.0	46	1.1/8"	M30	105	40
600	**24”**	154	725	28	M27	100	40	770	36	M33	110	40	749.3	47.6	1.1/4"	M33	120	40
700	**28”**	165	840	30	M27	110	40	840	36	M33	120	40	863.6	52.5	1.1/4"	M33	130	48
					M27	80	8			M33	85	8			1.1/4"	M33	100	8
750	**30”**	190	900	32	M30	130	40	900	38	M33	130	40	914.4	54	1.1/4"	M33	150	48
					M30	100	8			M33	100	8			1.1/4"	M33	110	8
800	**32”**	190	950	32	M30	130	40	950	38	M36	130	40						
					M30	110	8			M36	110	8						
900	36”	203	1050	34	M30	130	48	1050	40	M36	140	48						
					M30	95	8			M36	100	8						
1000	40”	216	1160	34	M33	140	48	1170	42	M39	150	48						
					M33	95	8			M39	100	8						

VALVULA DE MARIPOSA "LUG(W)" / *BUTTERFLY VALVE "LUG(W)"*
DESPIECE DE MATERIALES "DN.25/200" / *MATERIALS DETAIL*

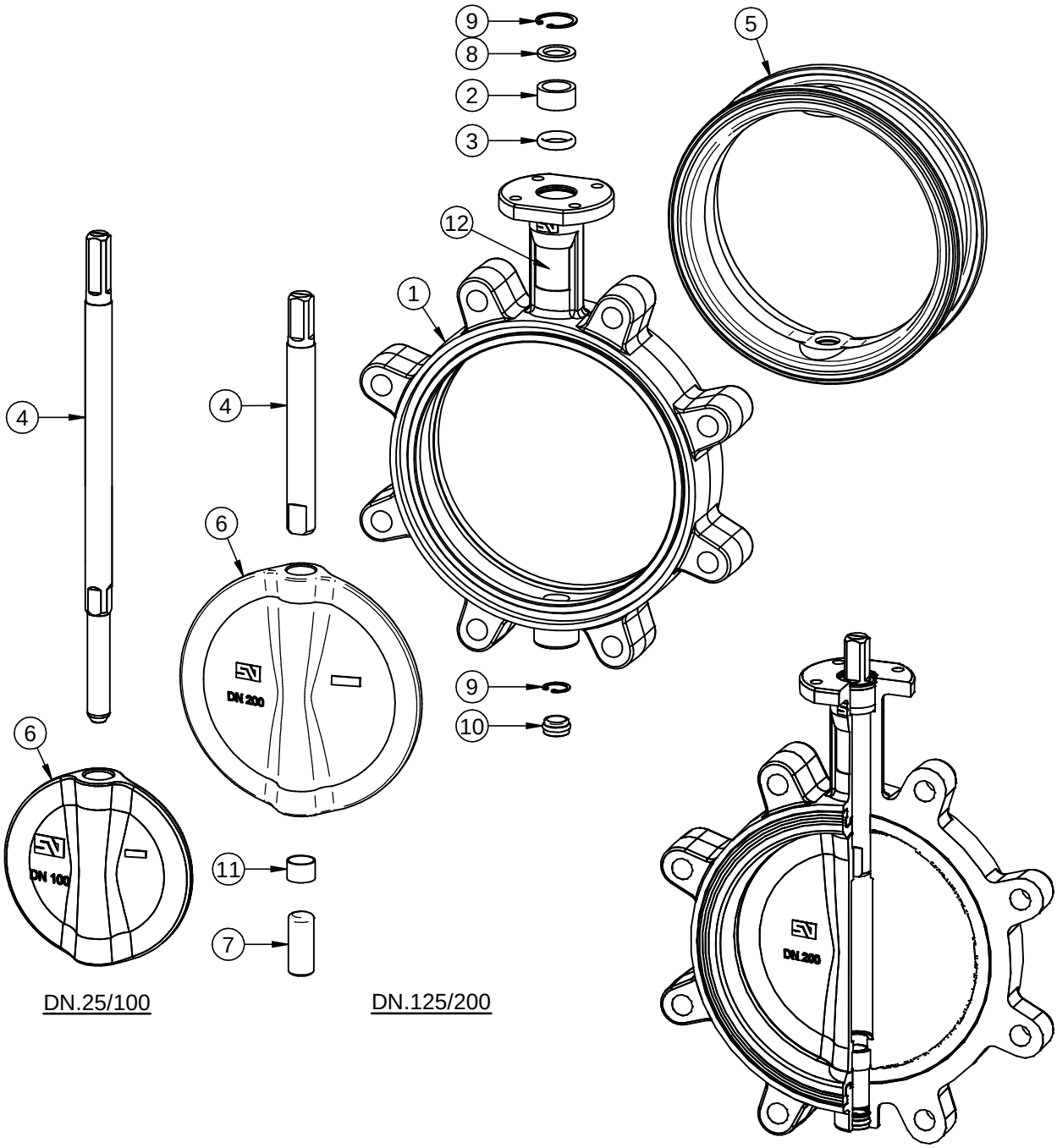

POS ITEM	DESIGNACION DESIGNATION	MATERIAL MATERIAL	OBSERVACIONES REMARKS	CANT QUAN
12	PLACA CARACTERISTICAS *FEATURES TAG*	POLIESTER *POLYESTER*		1
11	CASQUILLO ROZAMIENTO *BUSHING*	ACERO-BZ-PTFE *STEEL-BZ-PTFE*	DN.200	1
10	TAPON INFERIOR *LOWER PLUG*	E.P.D.M.	DN.125/200	1
9	ANILLO ELASTICO DIN 472 *ZEGI RING BODY DIN 472*	ACERO CINCADO *ZINC PLATED STEEL*	DN.32/100	1
			DN.125/200	2
8	ARANDELA RETENCION *RETAINING RING*	ACERO CINCADO *ZINC PLATED STEEL*		1
7	EJE INFERIOR *LOWER SHAFT*	S/HOJA E-0001 *ACC. TO SHEET E-0001*	DN.125/200	1
6	MARIPOSA *DISC*	S/ HOJA M-0001 *ACC. TO SHEET M-0001*		1
5	ANILLO *SEAT*	S/ HOJA A-0001 *ACC. TO SHEET A-0001*		1
4	EJE SUPERIOR *UPPER SHAFT*	S/ HOJA E-0001 *ACC. TO SHEET E-0001*		1
3	JUNTA TORICA *"O" RING*	NITRILO *NITRILE*		1
2	CASQUILLO ROZAMIENTO *BUSHING*	ACETAL DELRIN	DN.40/200	1
1	CUERPO DE VALVULA *VALVE BODY*	S/ HOJA C-0001 *ACC. TO SHEET C-0001*	RECUB. EPOXY *COATING EPOXY*	1

DATOS TECNICOS / *TECHNICAL DATA*

FABRICACION ESTANDAR / *STANDARD PRODUCTION*
- DN.25/150 - 16 Bar
- DN.200 - 10 Bar

PRUEBA HIDROSTATICA Y DE RESISTENCIA
HYDROSTATIC AND RESISTANCE TEST:
CON VALVULA ABIERTA / *OPEN VALVE:*
- 10 Bar - 15 Kg/cm²
- 16 Bar - 24 Kg/cm²

CON VALVULA CERRADA / *CLOSED VALVE:*
- 10 Bar - 11 Kg/cm²
- 16 Bar - 17.6 Kg/cm²

VALVULA DE MARIPOSA "LUG(W)" / *BUTTERFLY VALVE "LUG(W)"*
DESPIECE DE MATERIALES "DN.250/500" / *MATERIALS DETAIL*

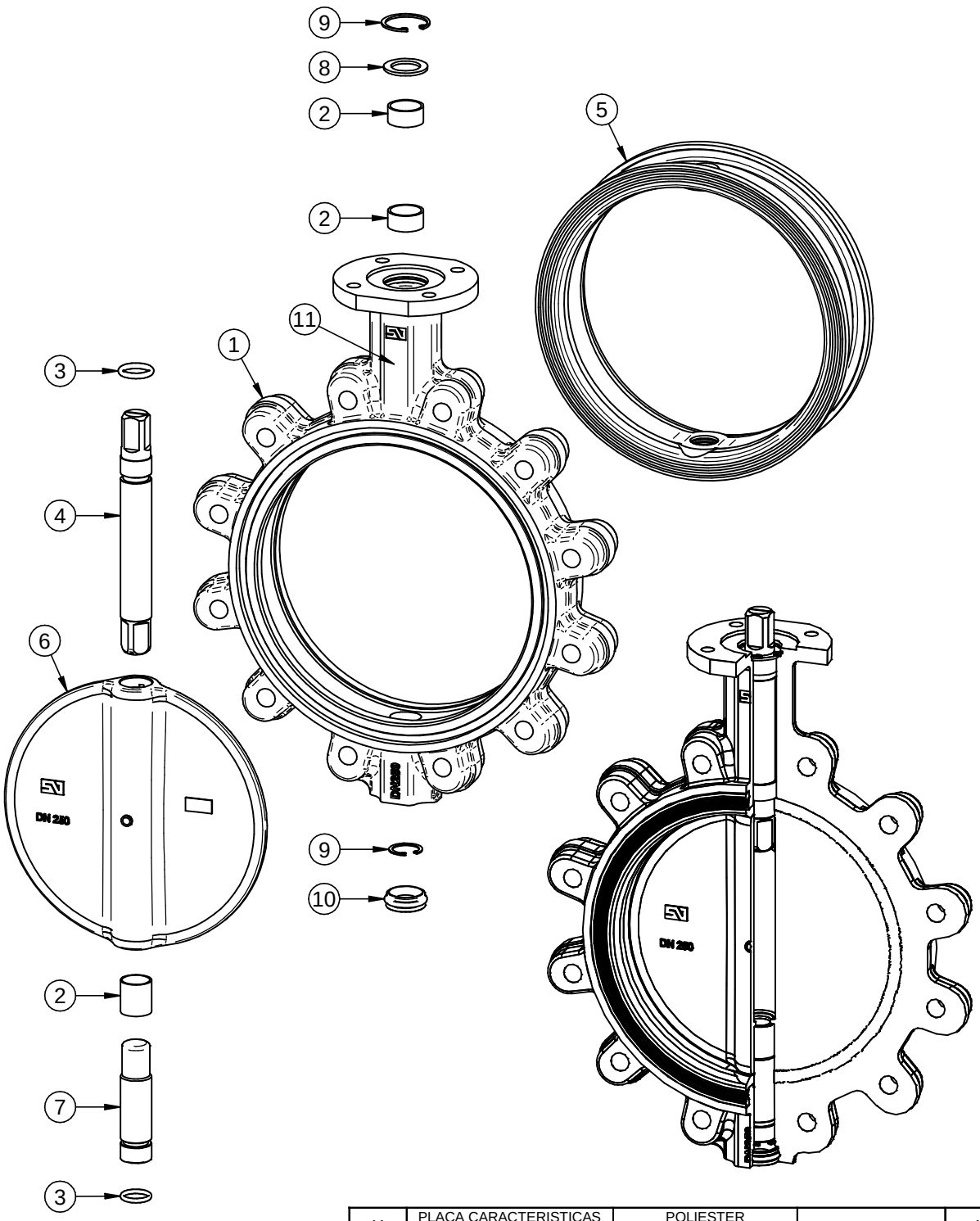

POS *ITEM*	DESIGNACION *DESIGNATION*	MATERIAL *MATERIAL*	OBSERVACIONES *REMARKS*	CANT *QUAN*
11	PLACA CARACTERISTICAS *FEATURES TAG*	POLIESTER *POLYESTER*		1
10	TAPON INFERIOR *LOWER PLUG*	E.P.D.M.		1
9	ANILLO ELASTICO *ZEGI RING BODY*	ACERO CINCADO *ZINC PLATED STEEL*	DIN 472	2
8	ARANDELA RETENCION *RETAINING RING*	ACERO CINCADO *ZINC PLATED STEEL*		1
7	EJE INFERIOR *LOWER SHAFT*	S/HOJA E-0001 *ACC. TO SHEET E-0001*		1
6	MARIPOSA *DISC*	S/ HOJA M-0001 *ACC. TO SHEET M-0001*		1
5	ANILLO *SEAT*	S/ HOJA A-0001 *ACC. TO SHEET A-0001*		1
4	EJE SUPERIOR *UPPER SHAFT*	S/ HOJA E-0001 *ACC. TO SHEET E-0001*		1
3	JUNTA TORICA *"O" RING*	NITRILO *NITRILE*		2
2	CASQUILLO ROZAMIENTO *BUSHING*	ACERO-BZ-PTFE *STEEL-BZ-PTFE*		3
1	CUERPO DE VALVULA *VALVE BODY*	S/ HOJA C-0001 *ACC. TO SHEET C-0001*	RECUB. EPOXY *COATING EPOXY*	1

DATOS TECNICOS / *TECHNICAL DATA*
FABRICACION ESTANDAR / *STANDARD PRODUCTION*
- DN.250/500 - 10 Bar
PRUEBA HIDROSTATICA Y DE RESISTENCIA
HYDROSTATIC AND RESISTANCE TEST:
CON VALVULA ABIERTA / *OPEN VALVE:*
- 10 Bar - 15 Kg/cm²
CON VALVULA CERRADA / *CLOSED VALVE:*
- 10 Bar - 11 Kg/cm²

VALVULA DE MARIPOSA "LUG(W)" / *BUTTERFLY VALVE "LUG(W)"*
DESPIECE DE MATERIALES "DN.600/1000" / *MATERIALS DETAIL*

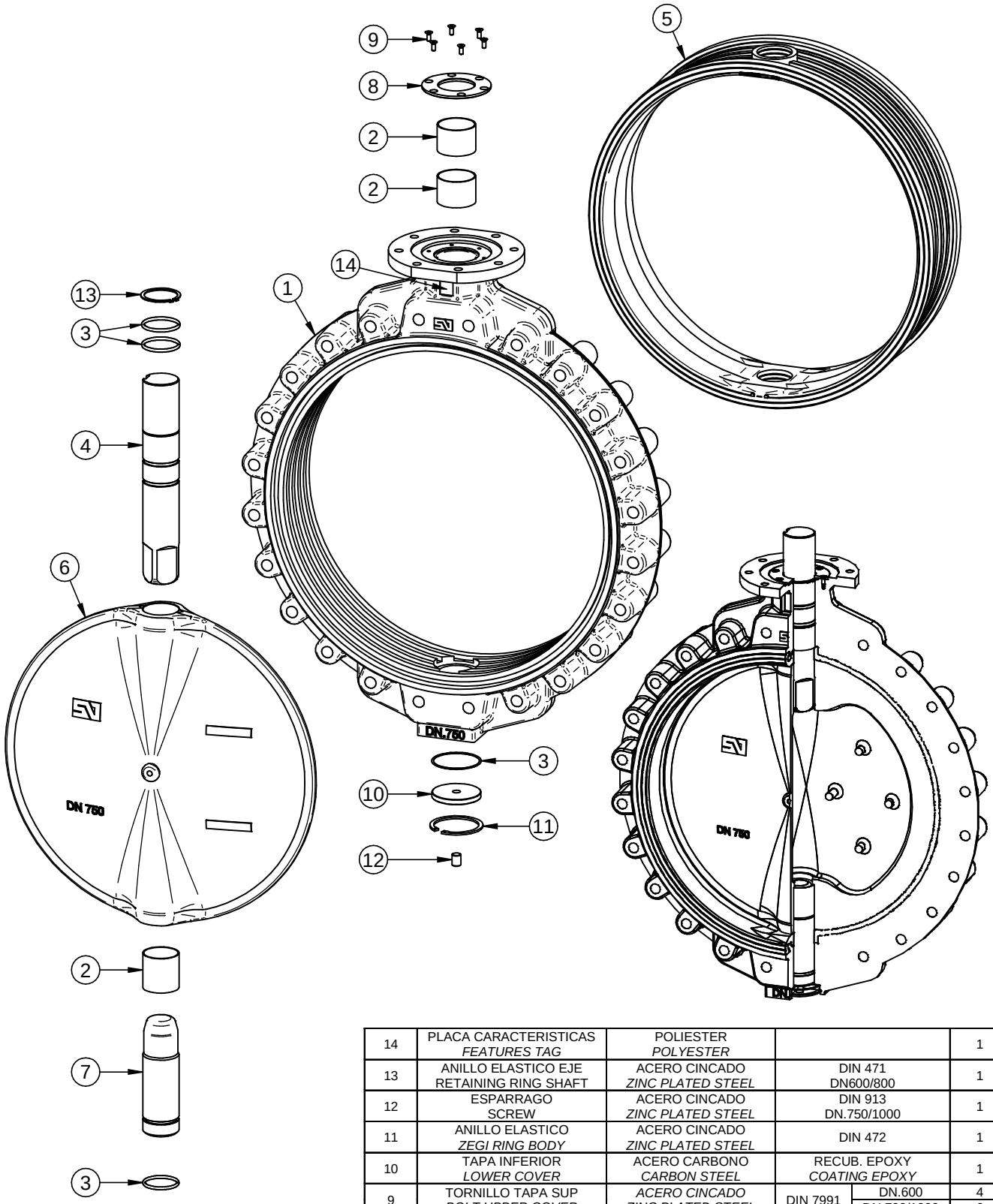

POS *ITEM*	DESIGNACION *DESIGNATION*	MATERIAL *MATERIAL*	OBSERVACIONES *REMARKS*		CANT *QUAN*
14	PLACA CARACTERISTICAS *FEATURES TAG*	POLIESTER *POLYESTER*			1
13	ANILLO ELASTICO EJE RETAINING RING SHAFT	ACERO CINCADO *ZINC PLATED STEEL*	DIN 471 DN600/800		1
12	ESPARRAGO SCREW	ACERO CINCADO *ZINC PLATED STEEL*	DIN 913 DN.750/1000		1
11	ANILLO ELASTICO *ZEGI RING BODY*	ACERO CINCADO *ZINC PLATED STEEL*	DIN 472		1
10	TAPA INFERIOR *LOWER COVER*	ACERO CARBONO *CARBON STEEL*	RECUB. EPOXY *COATING EPOXY*		1
9	TORNILLO TAPA SUP *BOLT UPPER COVER*	*ACERO CINCADO* *ZINC PLATED STEEL*	DIN 7991	DN.600	4
				DN.700/1000	6
8	TAPA SUPERIOR *UPPER COVER*	ACERO CARBONO *CARBON STEEL*	RECUB. EPOXY *COATING EPOXY*		1
7	EJE INFERIOR *LOWER SHAFT*	S/HOJA E-0001 *ACC. TO SHEET E-0001*			1
6	MARIPOSA *DISC*	S/ HOJA M-0001 *ACC. TO SHEET M-0001*			1
5	ANILLO *SEAT*	S/ HOJA A-0001 *ACC. TO SHEET A-0001*			1
4	EJE SUPERIOR *UPPER SHAFT*	S/ HOJA E-0001 *ACC. TO SHEET E-0001*			1
3	JUNTA TORICA *"O" RING*	NITRILO *NITRILE*			4
2	CASQUILLO ROZAMIENTO *BUSHING*	ACERO-BZ-PTFE *STEEL-BZ-PTFE*			3
1	CUERPO DE VALVULA *VALVE BODY*	S/ HOJA C-0001 *ACC. TO SHEET C-0001*	RECUB. EPOXY *COATING EPOXY*		1

DATOS TECNICOS / *TECHNICAL DATA*
FABRICACION ESTANDAR / *STANDARD PRODUCTION*
- DN.600/1000 - 10 Bar
PRUEBA HIDROSTATICA Y DE RESISTENCIA
HYDROSTATIC AND RESISTANCE TEST:
CON VALVULA ABIERTA / *OPEN VALVE:*
- 10 Bar - 15 Kg/cm²
CON VALVULA CERRADA / *CLOSED VALVE:*
- 10 Bar - 11 Kg/cm²