Características técnicas

Tipo cuerpo	Ranurada / Asiento Vulcanizado
Características	Concéntrica y bidireccional
Gama de Fabricación	DN 50-200
Norma de diseño	EN 593
Distancia entre caras	MSS SP 67
Brida Superior	ISO 5211
Identificación	EN 19
Presión de trabajo estándar	16 bar DN 050-200
Temperatura de utilización	-40ºC a 210ºC según materiales
Prueba de estanqueidad	EN 12266 / ISO 5208 Rate A
Observaciones	Directiva de equipos a presión
Opciones	ATEX (II 2GD) 2014/34/EU

Descripción general

La válvula modelo VV ha sido diseñada para aplicaciones donde se necesite un acoplamiento rápido y sencillo, como contra incendios, obras y regadíos. Además, el interior de la válvula está vulcanizado, proporcionando así, una mayor durabilidad del conjunto. Su instalación se realiza de una forma fácil, por medio de juntas rápidas, eliminando bridas de unión, soldaduras y mano de obra especializada, lo cual reduce drásticamente tiempos muertos y costes de montaje. Esta válvula puede ser utilizada en final de tubería a la presión de trabajo máxima.

Aplicaciones

- Sistemas contraincendios
- Industria
- Sistemas de Filtración
- Regadío
- Obra y construcción

Hojas técnicas y planos dimensionales

VV-001-DT	Dimensiones generales
VV-002-DT	Dimensiones actuador manual
VV-003-DT	Dimensiones actuador neumático
VV-004-DT	Dimensiones actuador eléctrico Bernard
VV-005-DT	Dimensiones actuador eléctrico AUMA
VV-0010-DT	Despiece de materiales DN 050-100
VV-0011-DT	Despiece de materiales DN 125-200

Los datos de este catalogo pueden ser modificados sin previo aviso.
Esta información técnica es propiedad de SIGEVAL S.A. y no puede ser usada o copiada sin consentimiento explicito de la firma.

VALVULA DE MARIPOSA "VV" / *BUTTERFLY VALVE "VV"*
DIMENSIONES GENERALES / *GENERAL DIMENSIONS*

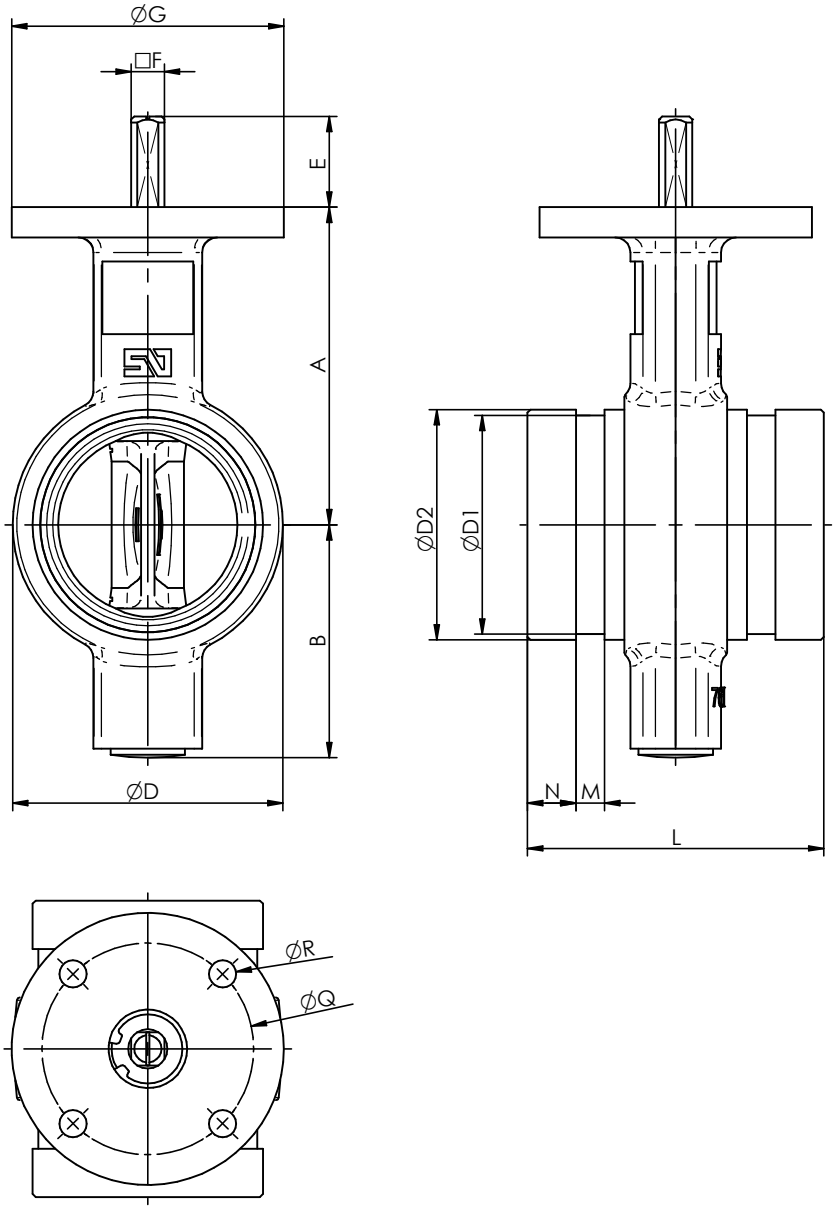

DIMENSIONES GENERALES / *GENERAL DIMENSIONS*															BRIDA / *TOP FLANGE*			
DN		O.D.	A	B	D	D1	D2	E	F	G	L	M	N	Kg	ISO	P	Q	R
50	**2”**	**60.3**	100	50	70	57.1	60.3	30	11	90	86	8	16	1.7	F-07	13	70	4x9
65	**2 ½”**	**76.1**	105	77	89.5	72.3	76.1	30	11	90	97	9.5	16	2.3	F-07	13	70	4x9
80	**3”**	**88.9**	112	85	102	84.9	88.9	30	11	90	97	9.5	16	2.8	F-07	13	70	4x9
100	**4”**	**114.3**	135	97	128	110.1	114.3	30	11	90	116	9.5	16	3.9	F-07	13	70	4x9
125	**5”**	**139.7**	147	108	155	135.5	139.7	33	14	90	148	9.5	16	5.9	F-07	17	70	4x9
125	**5”**	**141.3**	147	108	155	137	141.3	33	14	90	148	9.5	16	6.1	F-07	17	70	4x9
150	**6”**	**165.1**	180	120	180	160.9	165.1	33	14	90	148	9.5	16	7.3	F-07	17	70	4x9
150	**6”**	**168.3**	180	120	180	164	168.3	33	14	90	148	9.5	16	7.8	F-07	17	70	4x9
200	**8”**	**219.1**	204	148	234	214.4	219.1	33	17	90	133	12.4	19	10.4	F-07	20.3	70	4x9

VALVULA DE MARIPOSA "VV" / *BUTTERFLY VALVE "VV"*
ACTUADOR MANUAL / *MANUAL ACTUATOR*

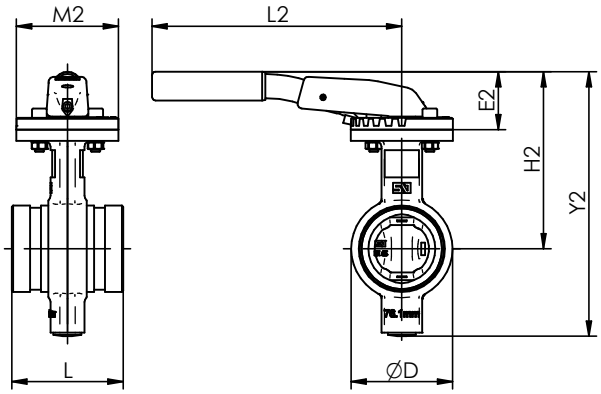

"MN"

DN		O.D.	D	L	MN					
					E2	H2	Y2	L2	M2	Kg
50	**2”**	**60.3**	70	86	49	149	199	220	90	2.3
65	**2½”**	**76.1**	89	97	49	154	231	220	90	3.0
80	**3”**	**88.9**	102	97	60	172	257	260	90	3.5
100	**4”**	**114.3**	128	116	60	195	292	260	90	4.6
125	**5”**	**139.7**	155	148	75	222	330	315	90	6.5
125	**5”**	**141.3**	155	148	75	222	330	315	90	6.7
150	**6”**	**165.1**	180	148	75	255	375	315	90	7.9
150	**6”**	**168.3**	180	148	75	255	375	315	90	8.4
200	**8”**	**219.1**	234	133	75	279	427	315	90	11.0

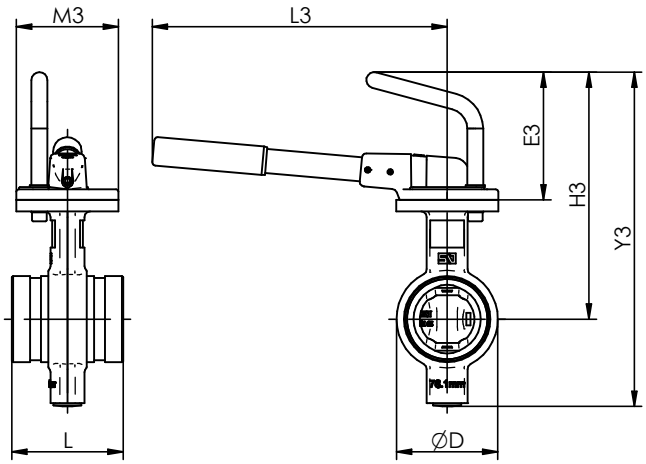

"MR"

DN		O.D.	D	L	MR					
					E3	H3	Y3	L3	M3	Kg
50	**2”**	**60.3**	70	86	113	213	263	260	90	2.3
65	**2½”**	**76.1**	89	97	113	218	295	260	90	2.9
80	**3”**	**88.9**	102	97	113	225	310	260	90	3.4
100	**4”**	**114.3**	128	116	113	248	345	260	90	4.5
125	**5”**	**139.7**	155	148	113	260	368	310	90	6.6
125	**5”**	**141.3**	155	148	113	260	368	310	90	6.8
150	**6”**	**165.1**	180	148	113	293	413	310	90	8.0
150	**6”**	**168.3**	180	148	113	293	413	310	90	8.5
200	**8”**	**219.1**	234	133	113	317	465	310	90	11.1

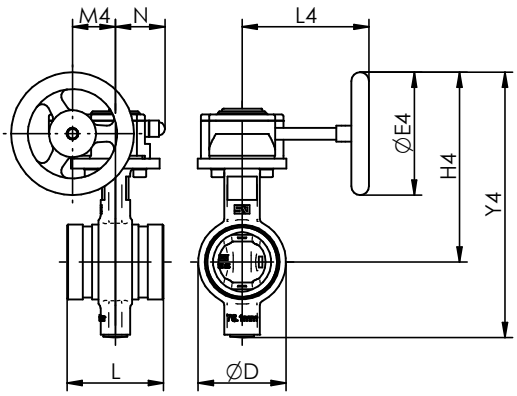

"MDV"

DN		O.D.	D	L	MDV							
					REF	E4	H4	Y4	L4	M4	N	Kg
50	**2”**	**60.3**	70	86	0/X-21	125	188	238	129	43.5	50.5	2.9
65	**2½”**	**76.1**	89	97	0/X-21	125	193	270	129	43.5	50.5	3.5
80	**3”**	**88.9**	102	97	0/X-21	125	200	285	129	43.5	50.5	4.0
100	**4”**	**114.3**	128	116	0/X-21	125	223	320	129	43.5	50.5	5.1
125	**5”**	**139.7**	155	148	1/X-21	160	252	360	135	43.5	50.5	7.0
125	**5”**	**141.3**	155	148	1/X-21	160	252	360	135	43.5	50.5	7.6
150	**6”**	**165.1**	180	148	1/X-21	160	286	406	135	43.5	50.5	8.7
150	**6”**	**168.3**	180	148	1/X-21	160	286	406	135	43.5	50.5	9.2
200	**8”**	**219.1**	234	133	1A/X-41	200	334	482	152	52.5	59	13.0

VALVULA DE MARIPOSA "VV" / *BUTTERFLY VALVE "VV"*
ACTUADOR NEUMATICO / *PNEUMATIC ACTUATOR*

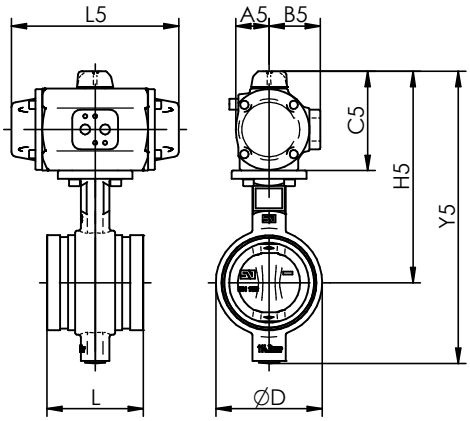

D.E. - D.A.

DN		O.D.	D	L	P.N. Bar	DOBLE EFECTO - *DOUBLE ACTING*							
						REF	A5	B5	E5	H1	Y5	L5	Kg5
50	2”	60.3	70	86	10-16	PA00	32	52	121	221	271	153	3.2
65	2½”	76.1	89	98	10-16	PA05	40	62	119	224	301	201	4.9
80	3”	88.9	102	98	10-16	PA05	40	62	119	231	316	201	5.4
100	4”	114.3	128	116	10	PA05	40	62	119	254	351	201	6.6
					16	PA10	41	63	123	258	355	225	7.1
125	5”	139.7 141.3	155	148	10	PA10	41	63	123	270	378	225	9.3
					16	PA15	49	71	139	286	394	265	10.5
150	6”	165.1 168.3	180	148	10	PA15	49	71	139	319	439	265	11.6
					16	PA20	52	75	147	327	447	310	12.9
200	8”	219.1	234	133	10	PA20	52	75	147	351	499	310	16.1
					16	PA25	64	89	175	379	527	358	19.8

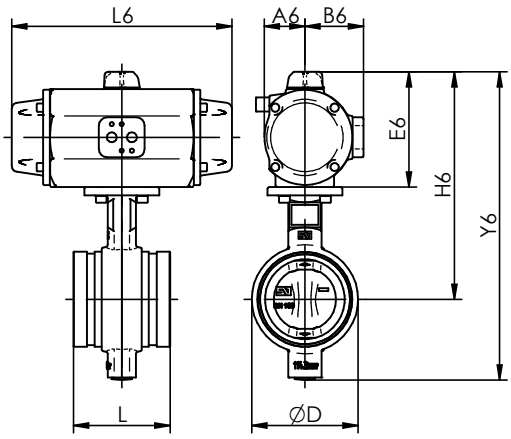

S.E. - S.R.

DN		O.D.	D	L	P.N. Bar	SIMPLE EFECTO – *SPRING RETURN*							
						REF	A6	B6	E6	H6	Y6	L6	Kg6
50	2”	60.3	70	86	10	PA00S	32	52	121	221	271	153	3.4
					16	PA05S	40	62	119	219	269	201	4.6
65	2½”	76.1	89	98	10	PA05S	40	62	119	224	301	201	5.3
					16	PA10S	41	63	123	228	305	225	5.9
80	3”	88.9	102	98	10	PA10S	41	63	123	235	320	225	6.3
					16	PA15S	49	71	139	251	336	265	7.8
100	4”	114.3	128	116	10	PA15S	49	71	139	274	371	265	9.0
					16	PA20S	52	75	147	282	379	310	10.6
125	5”	139.7 141.3	155	148	10	PA20S	52	75	147	294	402	310	12.5
					16	PA25S	64	89	175	322	430	358	17.6
150	6”	165.1 168.3	180	148	10	PA25S	64	89	175	355	475	358	18.6
					16	PA30S	72	97	191	371	491	428	22.6
200	8”	219.1	234	133	10-16	PA30S	72	97	191	395	543	428	25.8

VALVULA DE MARIPOSA "VV" / *BUTTERFLY VALVE "VV"*
ACTUADOR ELECTRICO BERNARD / *ELECTRIC ACTUATOR*

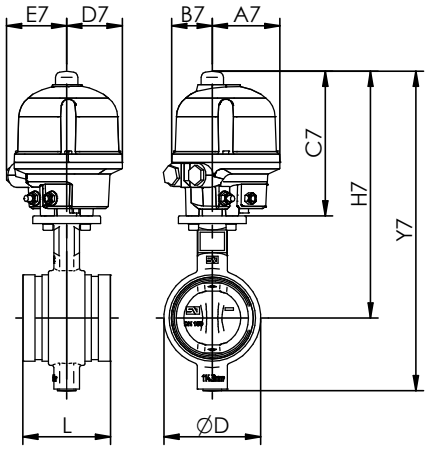

AQL

DN		O.D.	D	L	P.N. Bar	MOTOR AQ L								
						REF	A7	B7	C7	D7	E7	H7	Y7	Kg7
50	**2”**	**60.3**	70	86	10-16	AQ3L	60	83	191	67	85	291	341	4.3
65	**2½”**	**76.1**	89	97	10-16	AQ7L	89	54	191	73	80	296	373	5.9
80	**3”**	**88.9**	102	97	10-16	AQ7L	89	54	191	73	80	303	388	6.3
100	**4”**	**114.3**	128	116	10-16	AQ7L	89	54	191	73	80	326	423	7.5

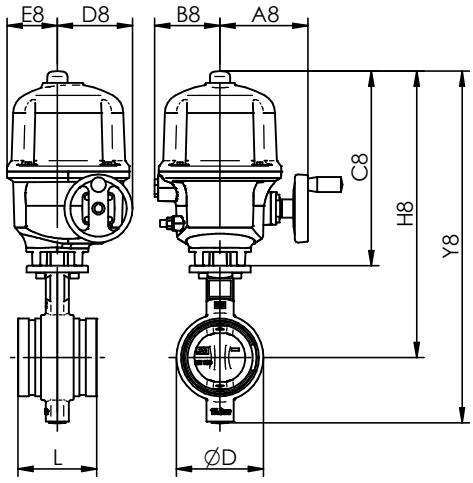

AQ

DN		O.D.	D	L	P.N. Bar	MOTOR AQ								
						REF	A8	B8	C8	D8	E8	H8	Y8	Kg8
50	**2”**	**60.3**	70	86	10-16	AQ5	129	96	286	110	74	386	436	11.7
65	**2½”**	**76.1**	89	97	10-16	AQ5	129	96	286	110	74	391	468	12.4
80	**3”**	**88.9**	102	97	10-16	AQ5	129	96	286	110	74	398	483	12.8
100	**4”**	**114.3**	128	116	10-16	AQ5	129	96	286	110	74	421	518	14.0
125	**5”**	**139.7 141.3**	155	148	10	AQ10	129	96	286	110	74	433	541	16.2
					16	AQ15	129	96	286	110	74	433	541	16.2
150	**6”**	**165.1 168.3**	180	148	10-16	AQ15	129	96	286	110	74	466	586	17.8
200	**8”**	**219.1**	234	133	10	AQ15	129	96	286	110	74	490	638	20.5
					16	AQ25	199	117	318	138	86	522	670	23.5

VALVULA DE MARIPOSA "VV" / *BUTTERFLY VALVE "VV"*
ACTUADOR ELECTRICO AUMA / *ELECTRIC ACTUATOR AUMA*

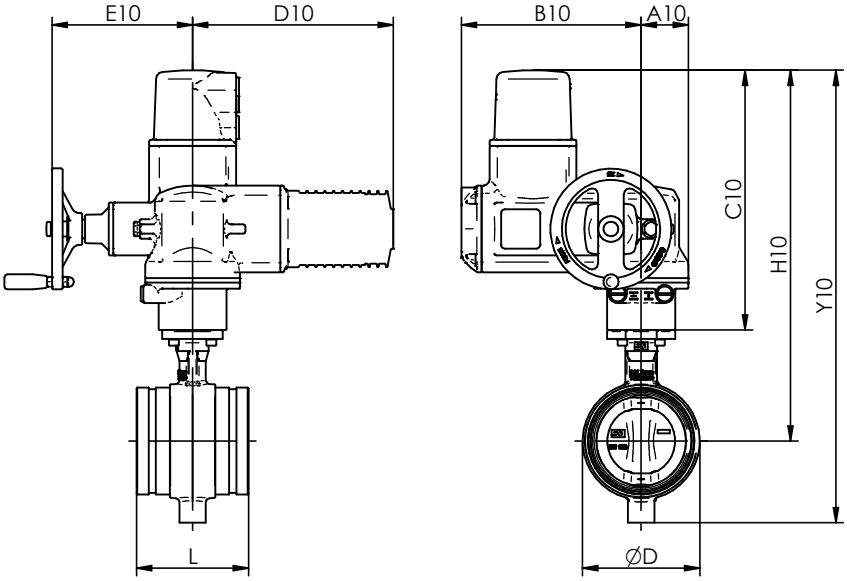

DN		O.D.	D	L	P.N. Bar	AUMA								
						REF	A10	B10	C10	D10	E10	H10	Y10	Kg10
50	**2”**	**60.3**	70	86	10-16	SQ 05.2	62	238	344	266	186	444	494	22.7
65	**2½”**	**76.1**	89	97	10-16	SQ 05.2	62	238	344	266	186	448	526	23.4
80	**3”**	**88.9**	102	97	10-16	SQ 05.2	62	238	344	266	186	456	540	23.8
100	**4”**	**114.3**	128	116	10-16	SQ 05.2	62	238	344	266	186	478	576	25.0
125	**5”**	**139.7**	155	148	10-16	SQ 05.2	62	238	344	266	186	490	598	27.0
125	**5”**	**141.3**	155	148	10-16	SQ 05.2	62	238	344	266	186	491	599	27.2
150	**6”**	**165.1**	180	148	10-16	SQ 05.2	62	238	344	266	186	524	644	28.3
150	**6”**	**168.3**	180	148	10-16	SQ 05.2	62	238	344	266	186	524	644	28.8
200	**8”**	**219.1**	234	133	10-16	SQ 07.2	62	238	344	266	186	548	696	31.5

VALVULA DE MARIPOSA "VV" / *BUTTERFLY VALVE "VV"*
DESPIECE DE MATERIALES "DN.50/100" / *MATERIALS DETAIL*

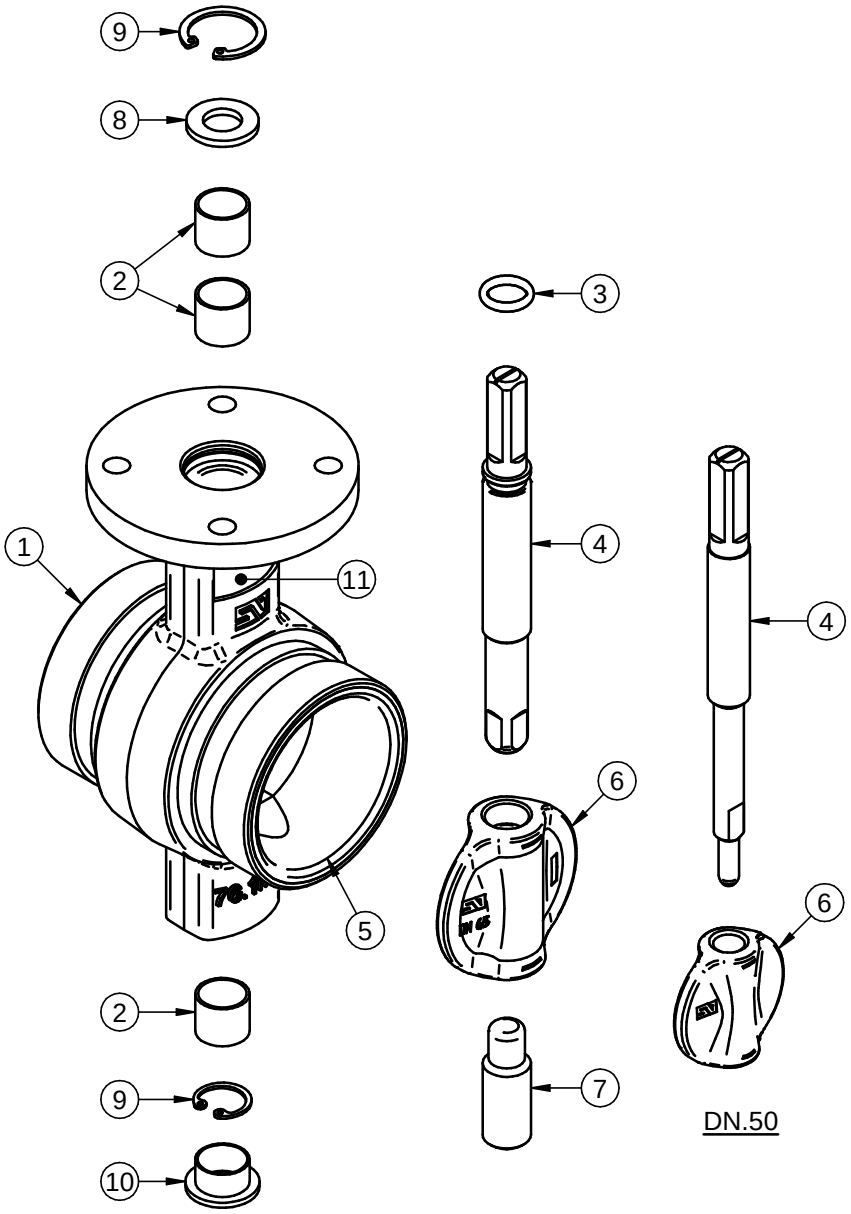

DN.65-80-100

DN.50

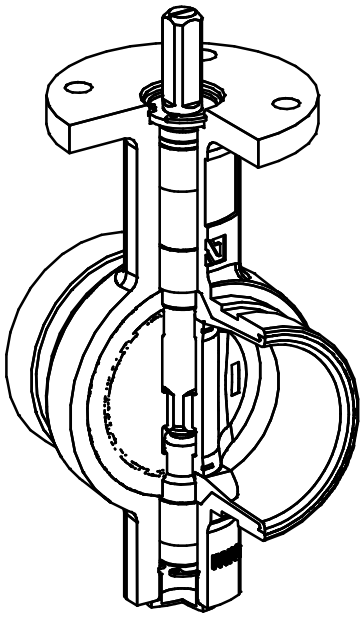

POS *ITEM*	DESIGNACION *DESIGNATION*	MATERIAL *MATERIAL*	OBSERVACIONES *REMARKS*	CANT *QUAN*
11	PLACA CARACTERISTICAS *FEATURES TAG*	POLIESTER *POLYESTER*		1
10	TAPON INFERIOR *LOWER PLUG*	POLIETILENO	DN.65/100	1
9	ANILLO ELASTICO *ZEGI RING BODY*	ACERO CINCADO *ZINC PLATED STEEL*	DIN 472	2
8	ARANDELA RETENCION *RETAINING RING*	ACERO CINCADO *ZINC PLATED STEEL*		1
7	EJE INFERIOR *LOWER SHAFT*	S/HOJA E-0001 *ACC. TO SHEET E-0001*	DN.65/100	1
6	MARIPOSA *DISC*	S/ HOJA M-0001 *ACC. TO SHEET M-0001*		1
5	ANILLO *SEAT*	S/ HOJA A-0001 *ACC. TO SHEET A-0001*	VULCANIZADO AL CUERPO *VULCANIZED ON BODY*	1
4	EJE SUPERIOR *UPPER SHAFT*	S/ HOJA E-0001 *ACC. TO SHEET E-0001*		1
3	JUNTA TORICA *"O" RING*	NITRILO *NITRILE*		1
2	CASQUILLO ROZAMIENTO *BUSHING*	ACETAL DELRIN	DN.50	1
		ACERO-BZ-PTFE *STEEL-BZ-PTFE*	DN.65/100	
1	CUERPO DE VALVULA *VALVE BODY*	S/ HOJA C-0001 *ACC. TO SHEET C-0001*	RECUB. EPOXY *COATING EPOXY*	1

DATOS TECNICOS / *TECHNICAL DATA*

FABRICACION ESTANDAR / *STANDARD PRODUCTION*
- 16 Bar

PRUEBA HIDROSTATICA Y DE RESISTENCIA
HYDROSTATIC AND RESISTANCE TEST:

CON VALVULA ABIERTA / *OPEN VALVE:*
- 24 Kg/cm²

CON VALVULA CERRADA / *CLOSED VALVE:*
- 17.6 Kg/cm²

VALVULA DE MARIPOSA "VV" / *BUTTERFLY VALVE "VV"*
DESPIECE DE MATERIALES "DN.125/200" / *MATERIALS DETAIL*

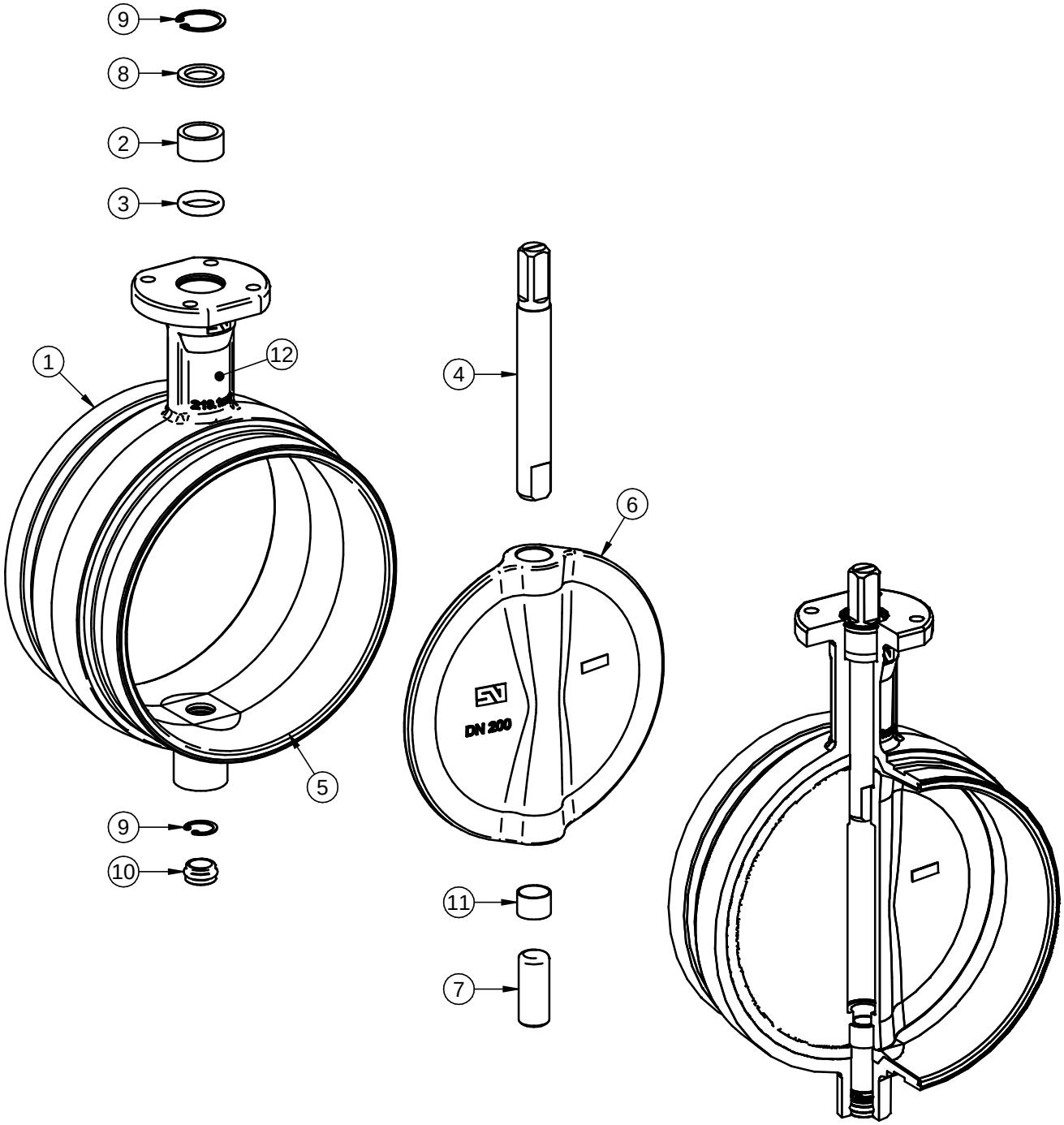

POS *ITEM*	DESIGNACION *DESIGNATION*	MATERIAL *MATERIAL*	OBSERVACIONES *REMARKS*	CANT *QUAN*
12	PLACA CARACTERISTICAS *FEATURES TAG*	POLIESTER *POLYESTER*		1
11	CASQUILLO ROZAMIENTO *BUSHING*	ACERO-BZ-PTFE *STEEL-BZ-PTFE*	DN.200	1
10	TAPON INFERIOR *LOWER PLUG*	EPDM		1
9	ANILLO ELASTICO *ZEGI RING BODY*	ACERO CINCADO *ZINC PLATED STEEL*	DIN 472	2
8	ARANDELA RETENCION *RETAINING RING*	ACERO CINCADO *ZINC PLATED STEEL*		1
7	EJE INFERIOR *LOWER SHAFT*	S/HOJA E-0001 *ACC. TO SHEET E-0001*		1
6	MARIPOSA *DISC*	S/ HOJA M-0001 *ACC. TO SHEET M-0001*		1
5	ANILLO *SEAT*	S/ HOJA A-0001 *ACC. TO SHEET A-0001*	VULCANIZADO AL CUERPO *VULCANIZED ON BODY*	1
4	EJE SUPERIOR *UPPER SHAFT*	S/ HOJA E-0001 *ACC. TO SHEET E-0001*		1
3	JUNTA TORICA *"O" RING*	NITRILO *NITRILE*		1
2	CASQUILLO ROZAMIENTO *BUSHING*	ACETAL DELRIN		1
1	CUERPO DE VALVULA *VALVE BODY*	S/ HOJA C-0001 *ACC. TO SHEET C-0001*	RECUB. EPOXY *COATING EPOXY*	1

DATOS TECNICOS / *TECHNICAL DATA*
FABRICACION ESTANDAR / *STANDARD PRODUCTION*
- 16 Bar
PRUEBA HIDROSTATICA Y DE RESISTENCIA
HYDROSTATIC AND RESISTANCE TEST:
CON VALVULA ABIERTA / *OPEN VALVE:*
- 24 Kg/cm²
CON VALVULA CERRADA / *CLOSED VALVE:*
- 17.6 Kg/cm²